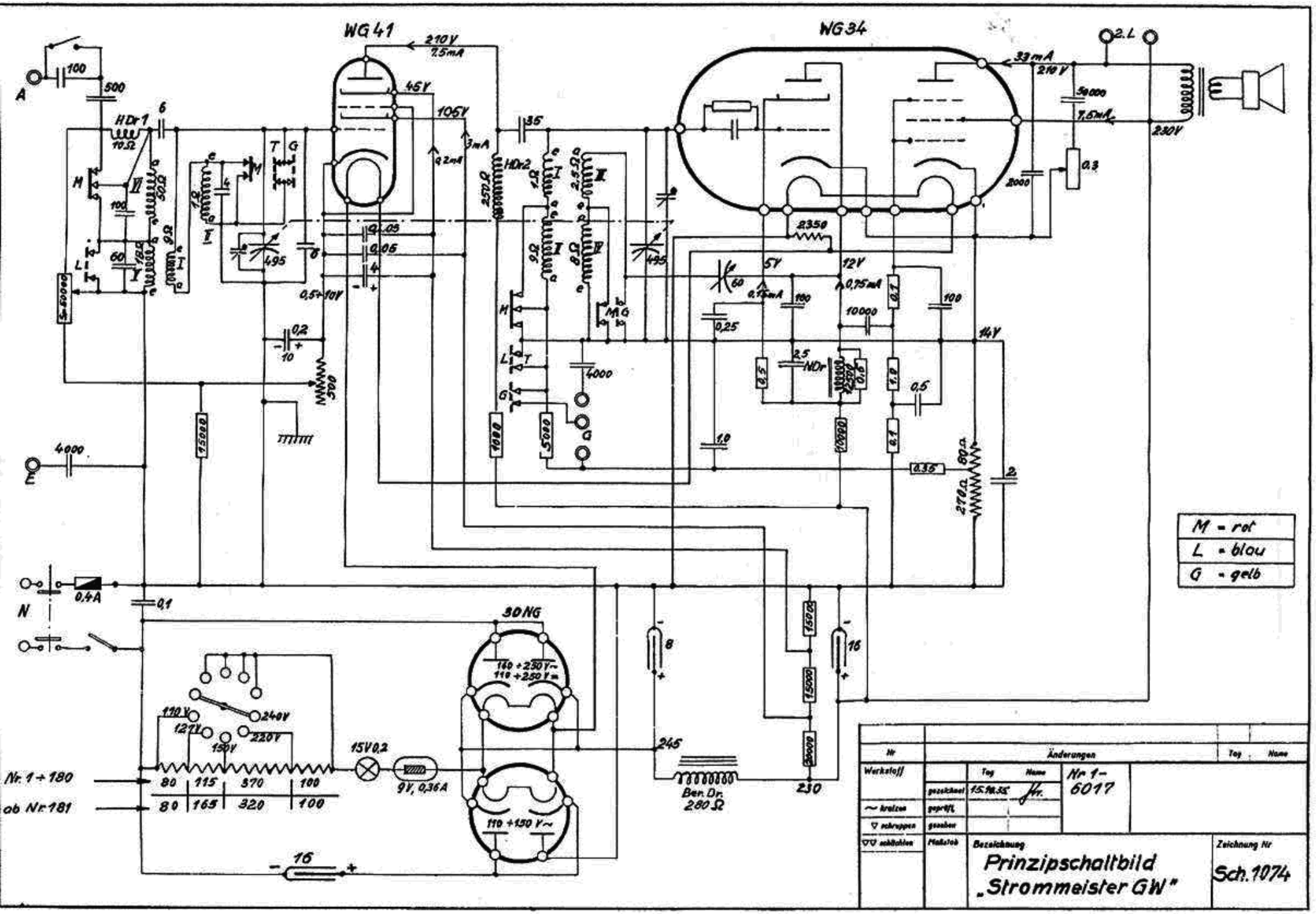

LÖWE RADIO
AKTIENGESELLSCHAFT BERLIN STEGLITZ WIESENWEG 10

Strommeister GW